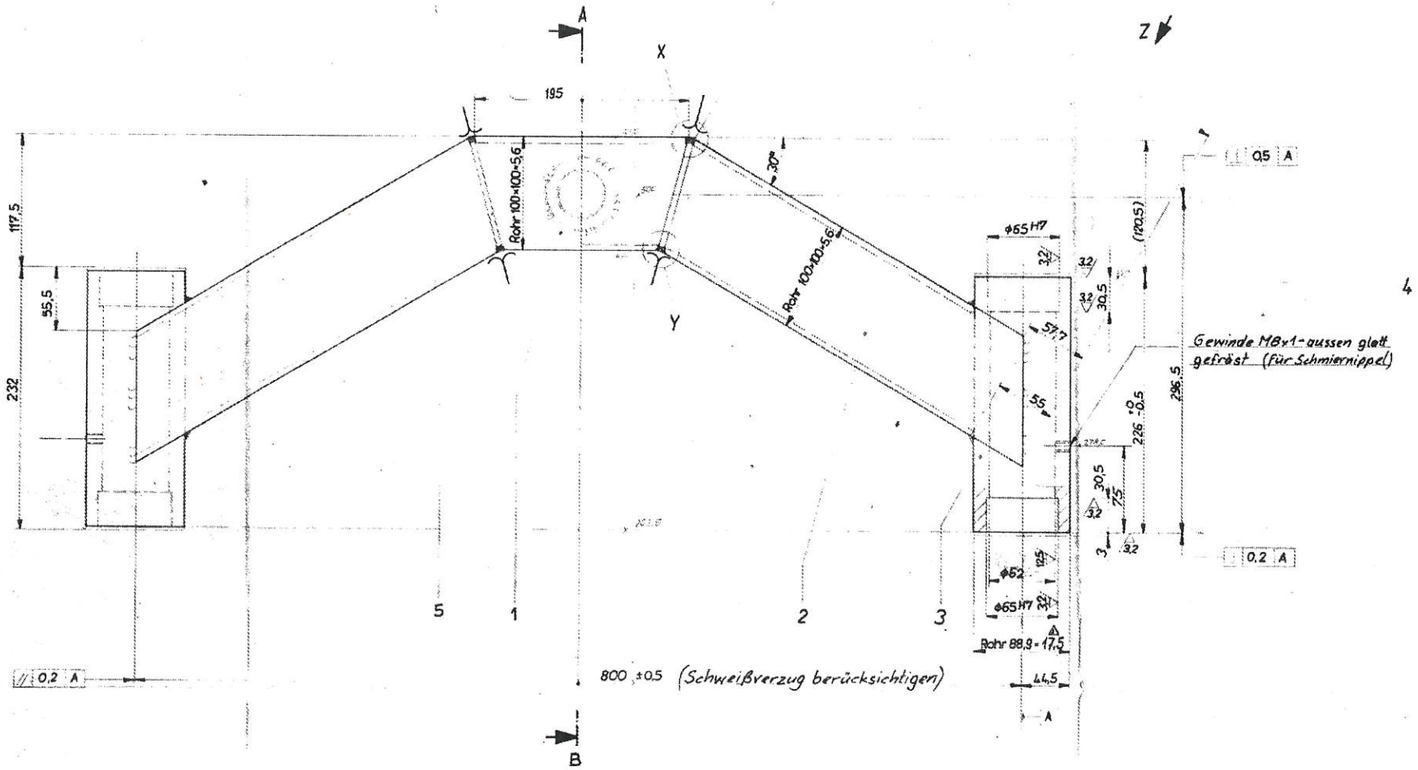

Schnitt A-B

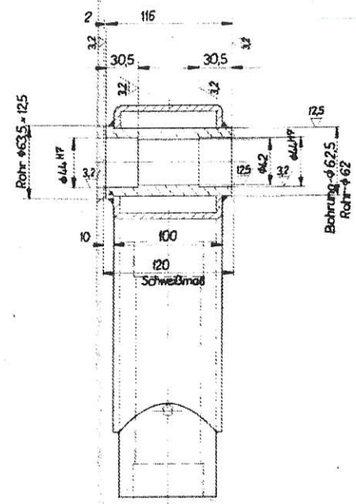

Einzelheit „X"
M 1:1

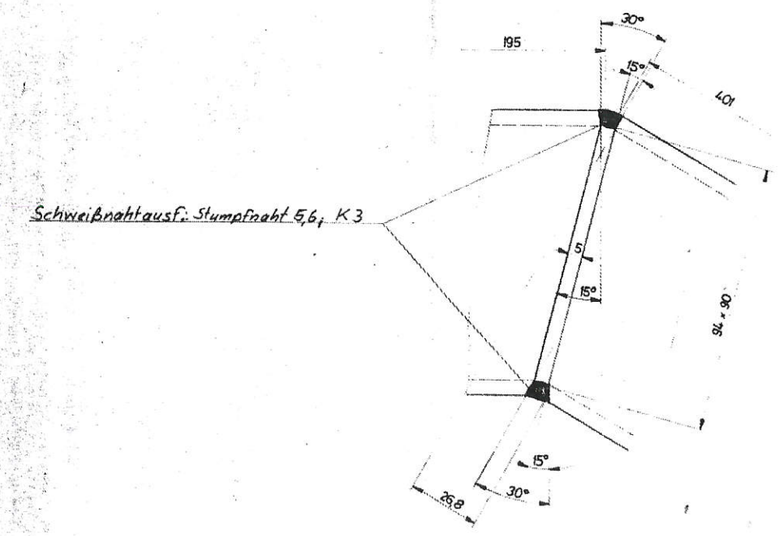

Einzelheit „Y"
M 1:1

Ansicht „Z"
gedr. gez.

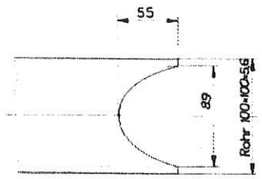

Lagerbohrungen ø44 H7 mit Einschlupffase 0,8 × 15° ausgeführt
ø65 H7

Achsträger in einer Vorrichtung geschweißt
Schweißnähte ≙ 5
spannungsarm geglüht

SIEGER
Maschinen- u. Fahrzeugbau
Georgsplatz 4 – Nähe Kaiserstraße
Tel. (0981) 5831 · Telex 6874
8851 OFFENHEIDIS

125 3,2

Schwarzkopf D8907 Ziemetshausen
Anton

Maßstab: 1:25 (1:1)	Gewicht:	Werkstoff-Nr.: St 37-2	Stückzahl:
1986 Tag Name		Benennung: Achsträger (1. Achse)	
Gez. 05.06			
Gepr.			
Änderungsdienst Datum	Name	Zeichn.-Nr.: -1210	
		Ersetzt:	

LE Barsinghausen